**Código artículo 86.OS08.4321.02**

①

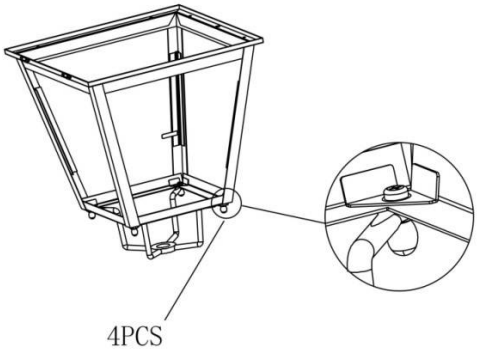


②

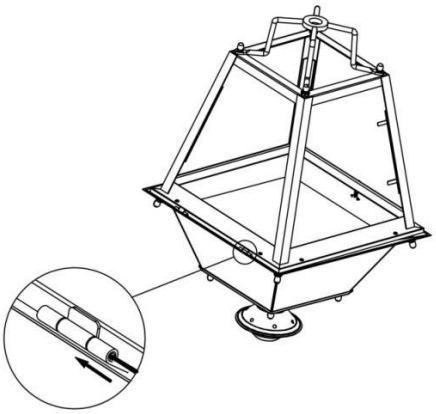

③

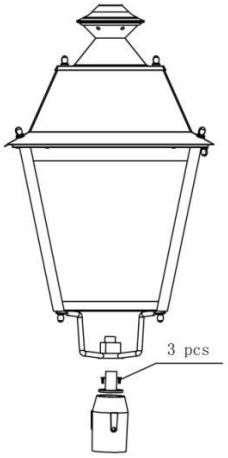


④

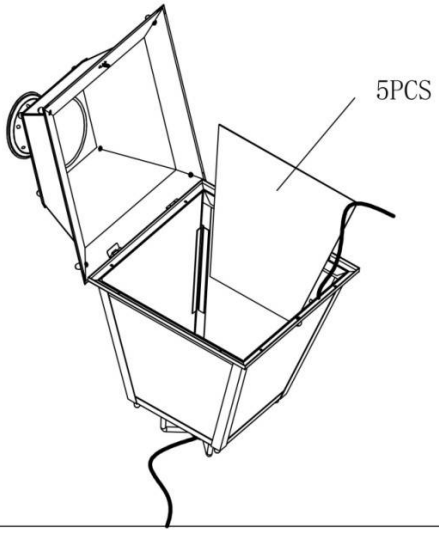


⑤

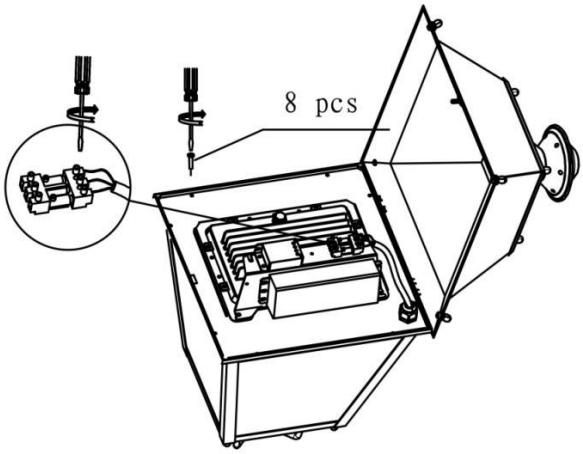

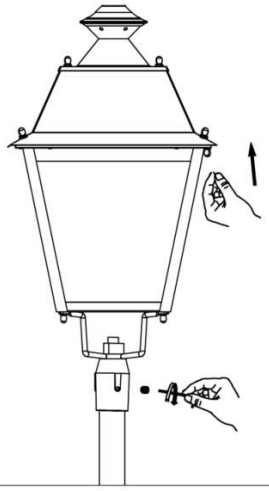
⑥